TRACK ACCESSORIES

astro

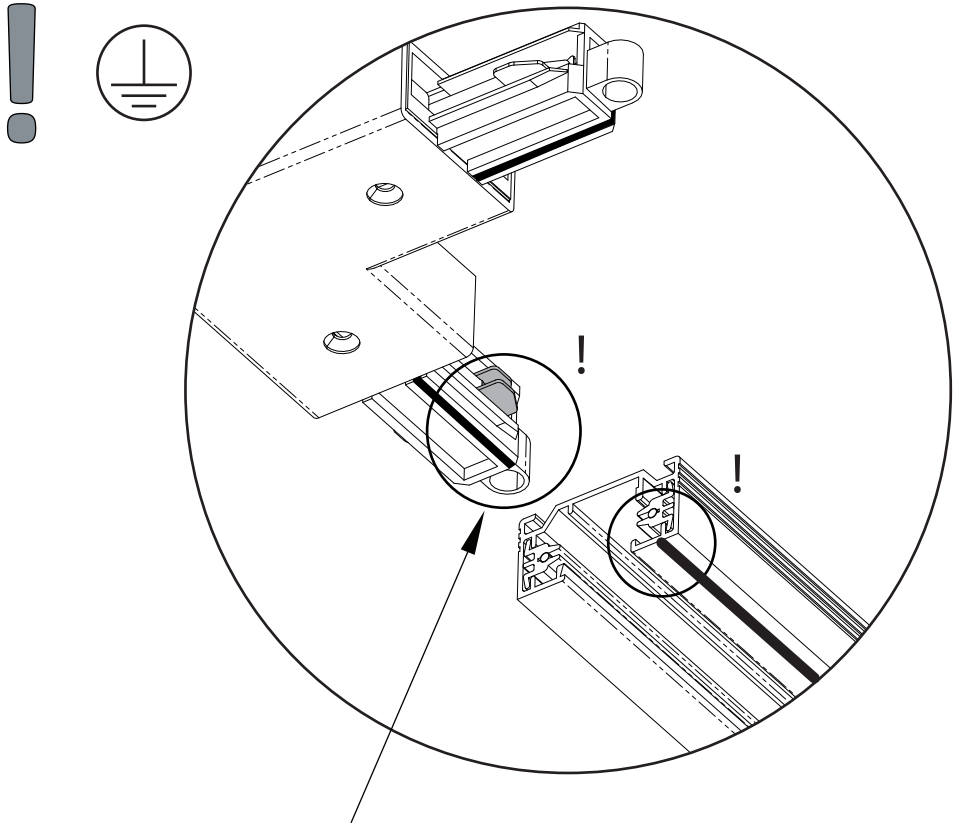

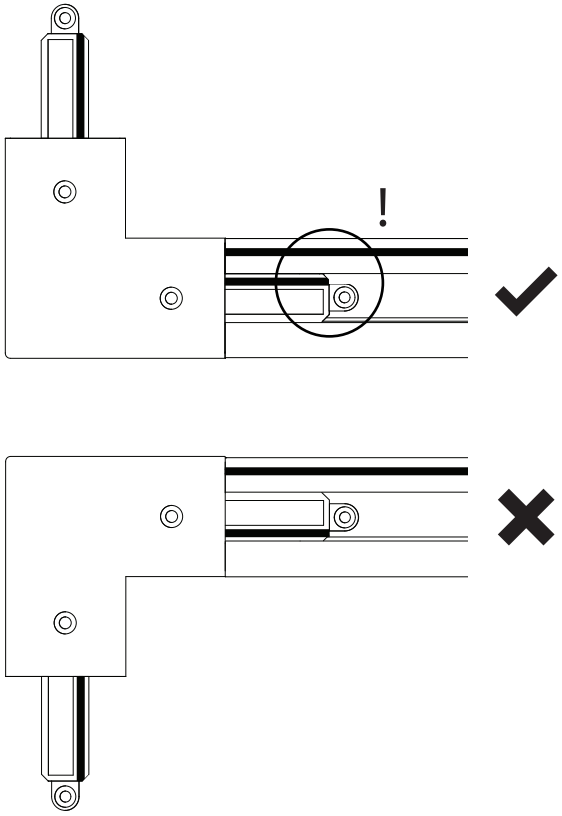

! EN Note! All accessories can only be assembled in one orientation. Please pay attention to the groove before installation.
MAXIMUM 13A, 3120W PER 240V CIRCUIT.

! FR Attention! Les accessoires peuvent être assemblés dans un seul sens seulement. Nous vous prions de prêter attention aux rainures avant de les installer.
MAXIMUM 13A, 3120W PAR CIRCUIT D' 240V.

! IT Nota! Tutti gli accessori possono essere montati solo in un senso. Si prega di prestare attenzione alla scanalatura prima dell'installazione.
MASSIMO 13A, 3120W PER CIRCUITO 240V.

! DE Achtung! Alle Zubehörteile können nur in eine Richtung zusammengebaut werden. Bitte achten Sie auf den Rille / die Nut vor der Installation.
MAXIMALE 13A, 3120W PRO 240V CIRCUIT.
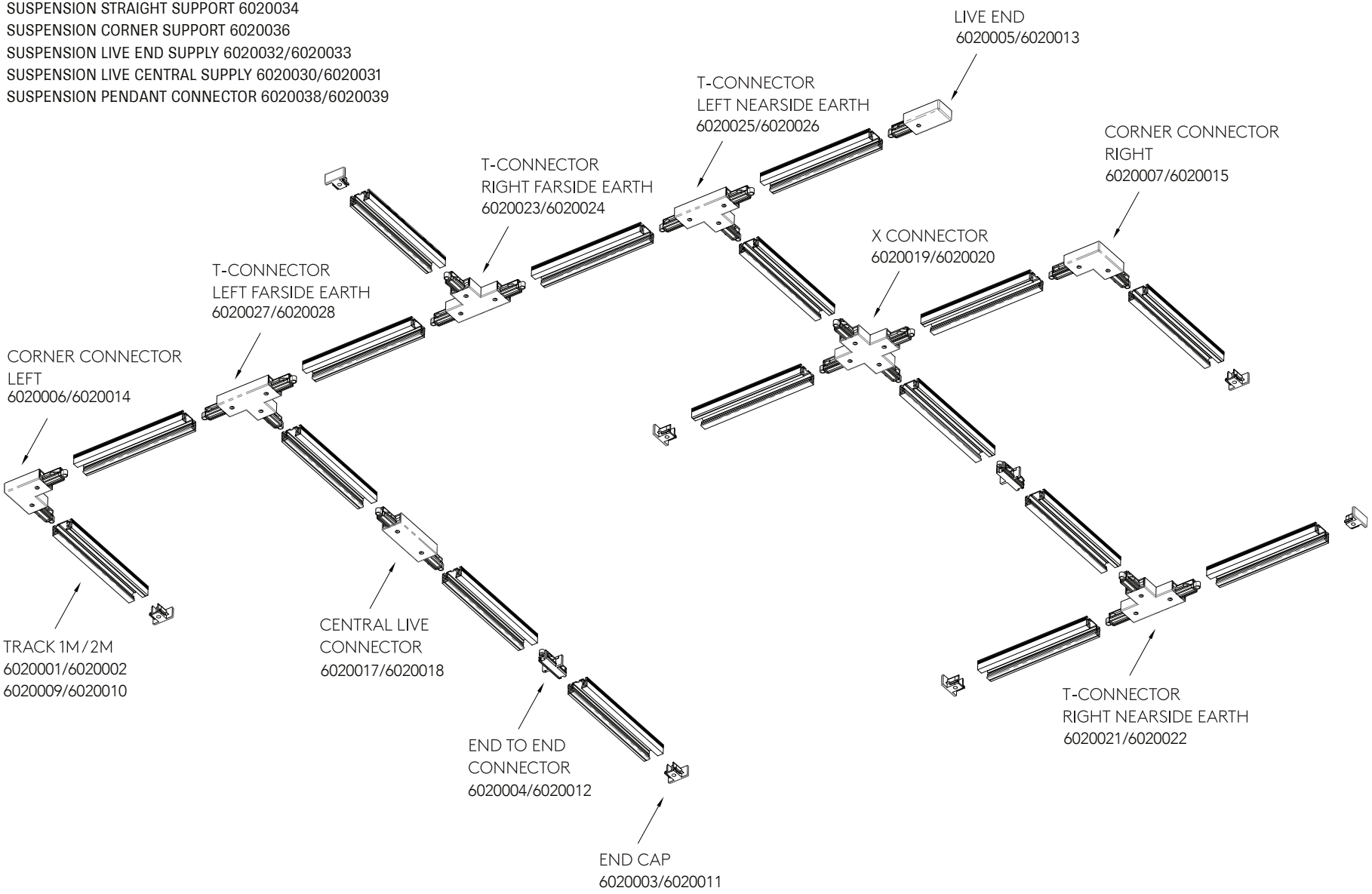
SUSPENSION KIT 6020042/6020043
SUSPENSION X SUPPORT 6020034
SUSPENSION T SUPPORT 6020037
SUSPENSION STRAIGHT SUPPORT 6020034
SUSPENSION CORNER SUPPORT 6020036
SUSPENSION LIVE END SUPPLY 6020032/6020033
SUSPENSION LIVE CENTRAL SUPPLY 6020030/6020031
SUSPENSION PENDANT CONNECTOR 6020038/6020039